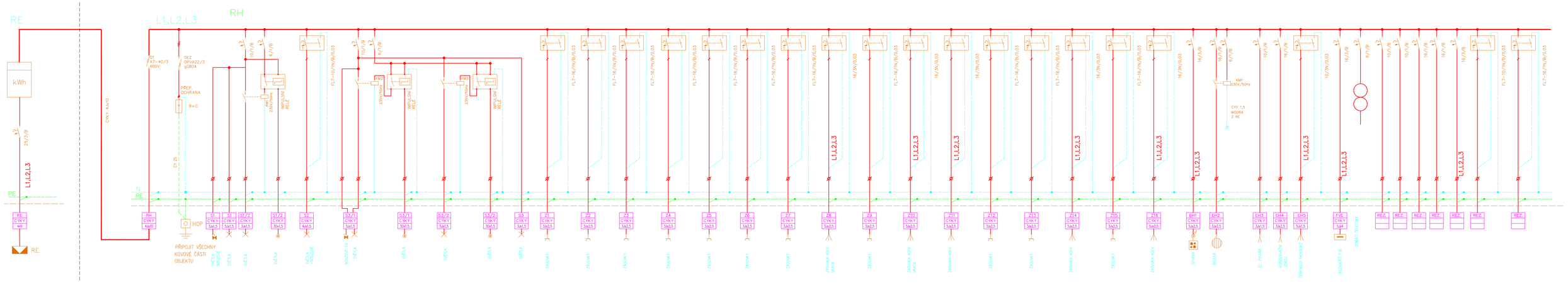

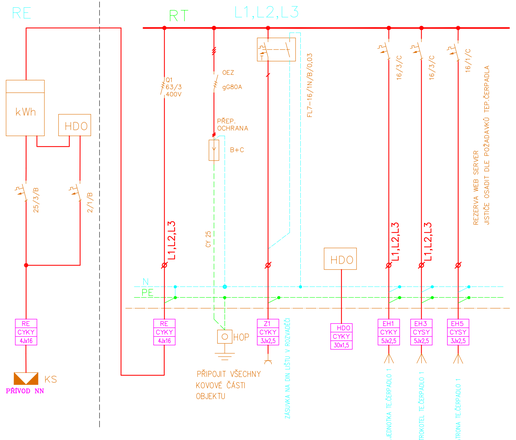

autorizoval : Ladislav Červenka,DiS.		LADISLAV ČERVENKA – EPRON ELEKTRO PROJEKTOVÁNÍ
projektant : Ladislav Červenka,DiS.		Jozefa Gabčíka 122, Tábor 39003 IČ: 73496685 email:cervenka@eleprojekt.cz mob:775 166 715 tel: 381 231 303
N á z e v a k c e : Novostavba hasičárny v Nišovicích		Investor: Obec Nišovice, 387 01 Nišovice
Místo stavby: k.ú. Nišovice, parc. č. 70/5, 510/4, 13638		
část: ELEKTROINSTALACE	Měřítko:	č.zak.:
stupeň: DPS	datum: 06.2024	formát: 10xA4
Obsah výkresu : D1.4–ZAŘÍZENÍ SILNOPROUDÉ A SLABOPROUDÉ ELEKTROTECHNIKY SCHÉMA ROZVADĚČE RE,RH,RT		č.výkresu 2 / č.paré